BŪVLAUKUMA ORGANIZĒŠANAS PLĀNS, M 1:250

ESOSOŠAIS A/S "GASO" SKAPIS

Esošās A/S "GASO" skapja zonā sastatnes izvietot tā, lai tiktu nodrošināta brīva piekļuve pie tās, nedrīkst būt traucēta skapja atvēršana un apkalpošana. Skatīt sastatņu izvietošanas shēmas principu pie skapja. Darbi dotajā zonā veicami ļoti piesardzīgi un ar roku darbu, darbi veicami 0.25m dziļumā no zemes līmeņa, lai izvūvētu cokola apmali. Cokola siltināšanu dotajā zonā veikt līdz zemes līmenim, atkāpjoties no sadalnes 20 cm pa tās perimetru.

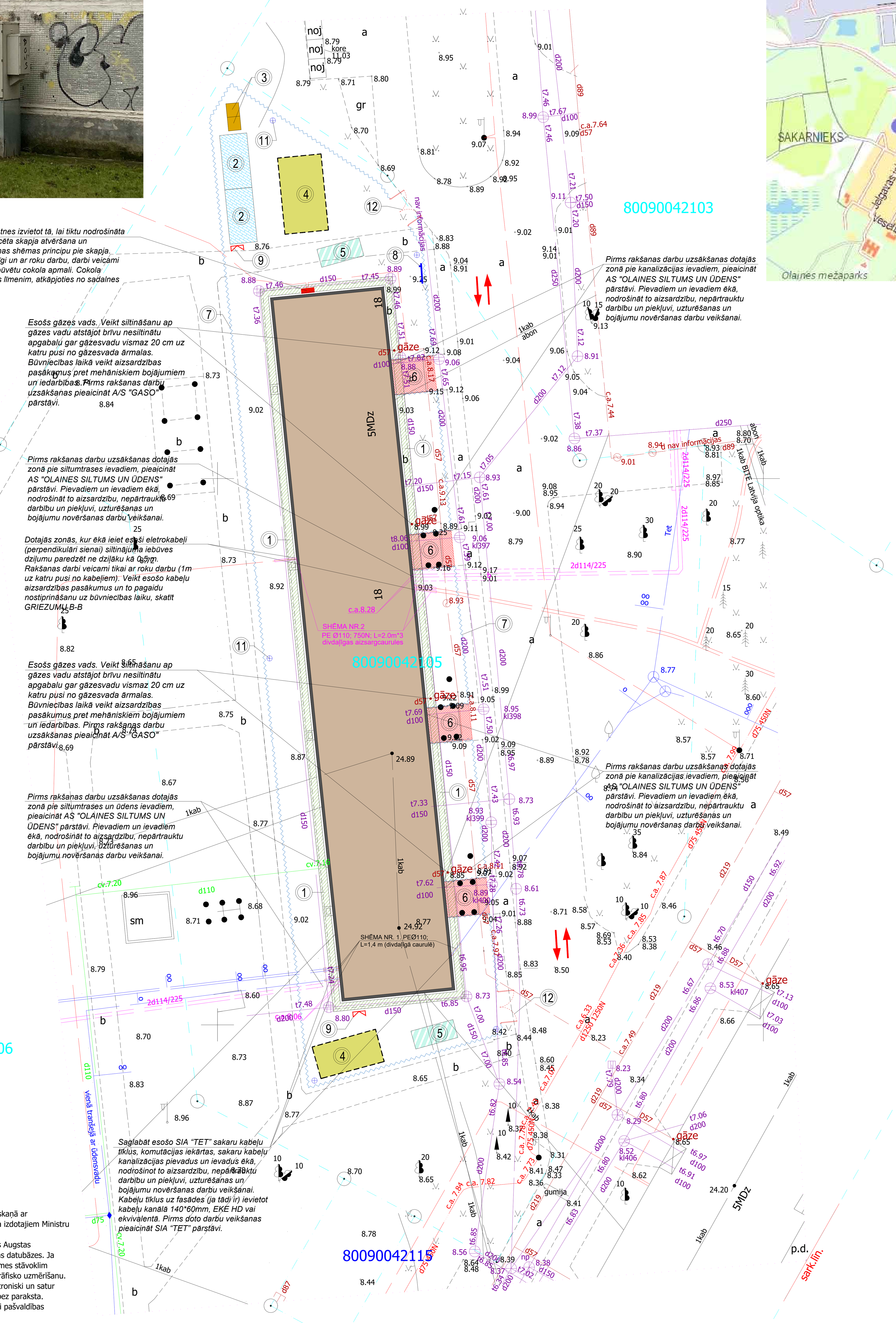

Piezīmes:
1. Būvju situācijas plāns izmantojams saskaņā ar "Būvniecības likumu" un uz tā pamata izdotajiem Ministru kabineta noteikumiem.
2. Informācija sagatavota no pašvaldības Augstas detalizācijas topogrāfiskās informācijas datubāzes. Ja plānā attēlotā situācija neatbilst virzemes stāvoklim apvidū, tad nepieciešams veikt topogrāfisko uzmērīšanu.
3. Būvju situācijas plāns sagatavots elektroniski un satur unikālu reģistrācijas numuru. Derīgs bez paraksta.
4. Ielu sarkanās līnijas attēlotas atbilstoši pašvaldības teritorijas plānojumam.
5. Nekustamā īpašuma valsts kadastra informācijas sistēmas telpiskie dati 06.02.2025 iegūti portālā www.kadastrs.lv (datne 4268216.edoc). Zemes vienību robežas ir attēlotas atbilstoši zemes kadastrālās uzmērīšanas un vietējā ģeodēziskā tīkla precizitātei un var nesakrist ar situāciju plānā.
6. Plānā lietota Latvijas normālo augstumu sistēma epohā 2000,5 (LAS-2000,5).

OBJEKTA IZVIETOJUMA SHĒMA

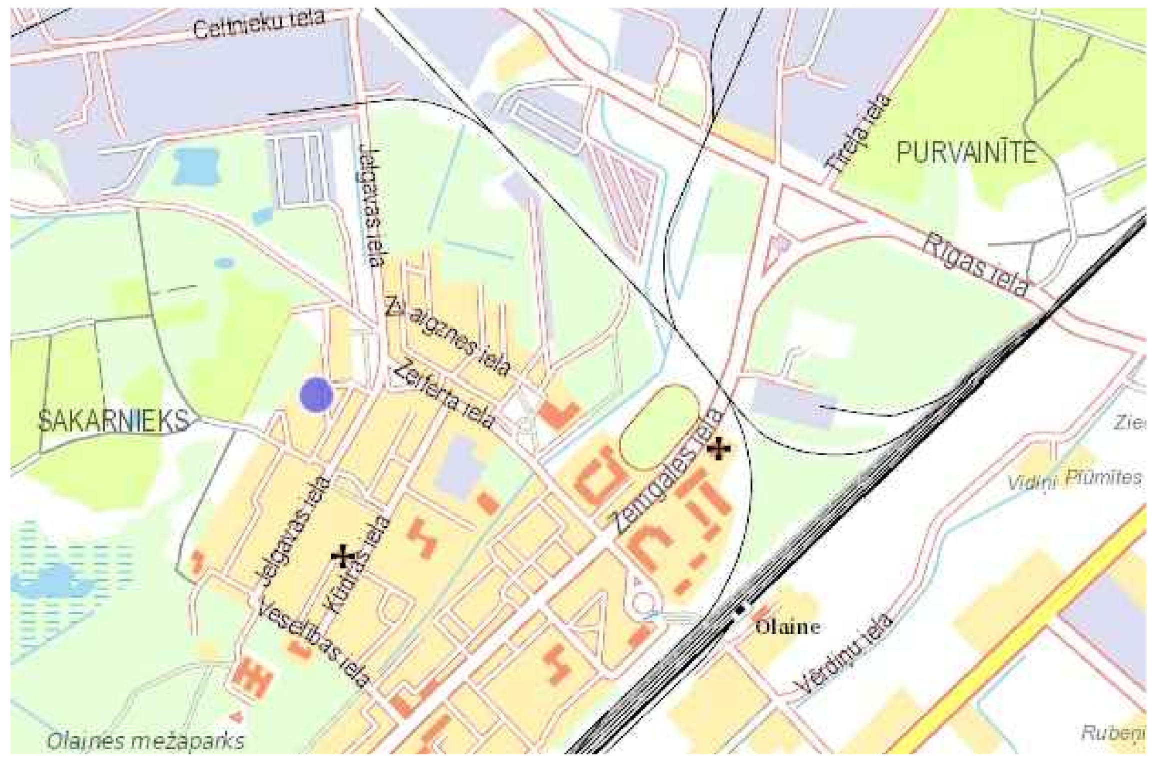

PRINCIPIĀLIE INŽENIERTĪKLU PAGAIDU NOSTIPRINĀŠANAS PAŅĒMIENI TRANŠEJĀS

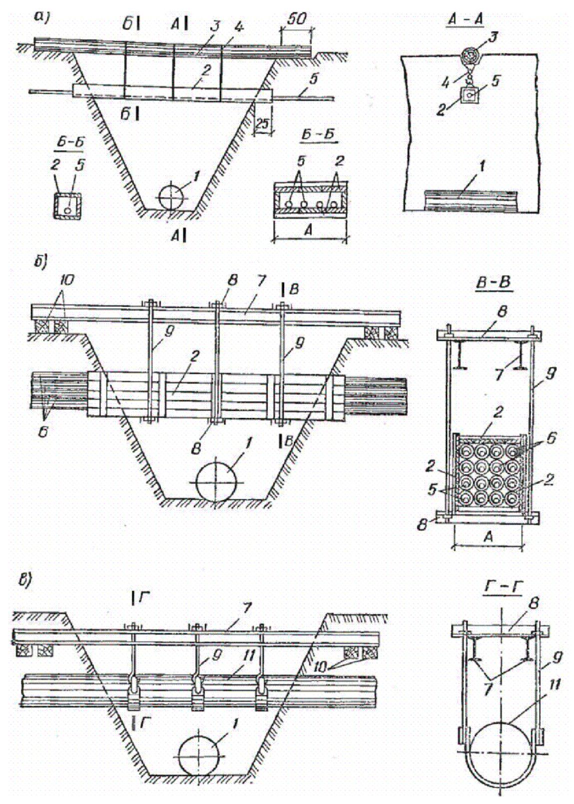

AIZSARGCAURULES IZBŪVES SHĒMA NR. 1

AIZSARGCAURULES IZBŪVES SHĒMA NR. 2

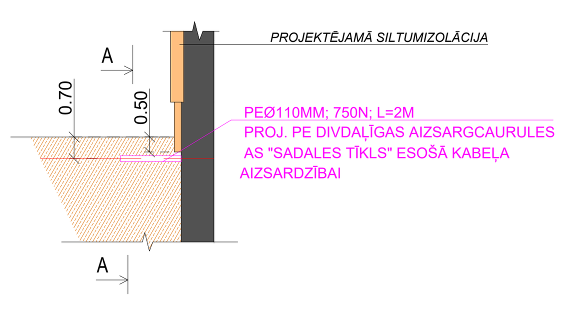

A/S "GASO" PIEZĪMES:

1)Zemes gabalā izvietoto AS "GASO" tīklu avārijas gadījumā – pēc pirmās A/S "GASO" atbildīgā darbinieka mutiska pieprasījuma, bet plānoto remontdarbu veikšanas gadījumā – 5 (piecu) dienu laikā pēc rakstiska pieprasījuma saņemšanas, atbrīvot tīklu avārijas vai remonta darbu izpildei nepieciešamo zemes gabala daļu.
2)Zemes gabala DOP konstrukcijas izvietot veidā, kas nerada bojājumus zemes gabalā izvietotajiem tīkliem un nerada tīklu darbības traucējumus.
3)Esošais A/S "GASO" skapis tiks saglabāts. Būvdarbu veikšanas laikā esošais A/S "GASO" skapis un esošie tīkli netiks bojāti. Darbi dotajā zonā veicami ļoti piesardzīgi un ar roku darbu, darbi veicami 0.25m dziļumā no zemes līmeņa, lai izbūvētu cokola apmali. Cokola siltināšanu dotajā zonā veikt līdz zemes līmenim, atkāpjoties no sadalnes 20 cm pa tās perimetru.
4)Veikt siltināšanu ap esošajiem gāzes vadiem atstājot brīvu nesiltinātu apgabalu gar gāzesvadu vismaz 20 cm uz katru pusi no gāzesvada ārmalas. Būvniecības laikā veikt aizsardzības pasākumus pret mehāniskiem bojājumiem un iedarbības.
5)Pirms rakšanas darbu uzsākšanas pieaicināt A/S "GASO" pārstāvi.

VISPĀRĪGĀ INFORMĀCIJA UN NORĀDĪJUMI

IZMANTOTO DOKUMENTU UN NORMATĪVU SARAKSTS:

1. MK NOTEIKUMI NR. 529 "ĒKU BŪVNOTEIKUMI";
2. LR MK 25.02.2003. NOTTEIKUMI NR. 92 "DARBA AIZSARDZĪBAS PRASĪBAS VEICOT BŪVDARBUS";
3. MK NOTEIKUMI NR.238 "UGUNSDROŠĪBAS NOTEIKUMI";
4. MK NOTEIKUMI NR.545 "BŪVNIECĪBAS IECERES DOKUMENTĀCIJAS NOFORMĒŠANA", LBN 202-18

DARBA UZŅĒMĒJA PIENĀKUMI;
*SAVLAICĪGI UN PILNĪBĀ IEPAZĪTIES AR VISU PROJEKTA DOKUMENTĀCIJU PIRMS BŪVDARBU UZSĀKŠANAS.
*PIRMS DARBU SĀKŠANAS VEIKT ESOŠO ĒKU UN ZEMES ĪPAŠNIEKU BRĪDINĀŠANU PAR VEICAMAJIEM DARBIEM ATBILSTOŠI PASTĀVOŠAJAI LIKUMDOŠANAI.
*PIRMS DARBU SĀKŠANAS IR JĀIZSTRĀDĀ BŪVDARBU VEIKŠANAS PROJEKTS.
*VEICOT BŪVNIECĪBAS DARBUS PRIVĀTOS GRUNTSGABALOS VAI ĒKĀS PĒC DARBU BEIGŠANAS OBJEKTU SAKĀRTOT UN NODOT ATBILSTOŠĀ KĀRTĪBĀ ĪPAŠNIEKAM VAI PILNVAROTAJAI PERSONAI.
*BŪVMATERIĀLU GLABĀŠANAS LAUKUMU ORGANIZĒT TĀ, LAI TO NEPĀRSLOGOTU VAIRĀK KĀ 3KN/M^2;

REKOMENDĒJAMĀ BŪVDARBU SECĪBA:

1. Būvlaukuma ierīkošana, esošo inženiertīklu aizsardzības pasākumi t.s. skatrakumu veikšana, uz esošajām inženiertrasēm nosakot to reālās atrašanas vietas. pagaidu komunikāciju izbūve būvniecības vajadzībām;
2. Veikt ēkas siltināšanas un fasādes darbus virs cokola līmeņa tajā skaitā esošo komunikāciju un elementu (ja tādi ir) atcelšanu no fasādes.nedarbojušos kabeļus demontēt.
3.Veikt cokola atrakšanas un siltināšanas darbus. Inženiertīklu zonās rakšanas darbi veicami ar roku darbu. Pirms doto darbu uzskākšanas izņemt rakšanas darbu atļaujas un veikt skatrakumus pie esošajiem inženiertīkliem precizējot to atrašanās vietas.(Atsevišķa projekta ietvaros ir izstrādāts "paskaidrojuma raksts" zibensaizsardz. risinājumiem. Rakšanas darbus un pamatu siltināšanu saskaņot un veikt vienlaicīgi ar zibensaisrdzības kontūra iebūves risinājumiem).
4. Labiekārtošanas darbi saskaņā ar projekta risinājumiem - segumu atjaunošana atrakto tranšeju vietās, jauno apmaļu izbūve ar bruģa segumu. Galvenās ieejas (kā arī citu lieveņu) kāpņu atjaunošanas darbi
5. Būvlaukuma demontāža un objekta nodošana ekspluatācijā.

**Darbu secība precizējama darbu veikšanas projekta ietvaros (darbu veikšanas cikli saskaņojami ar visām būvn. procesā iesaist. pers.)*

PAGAIDU ĒKAS UN BŪVES (BŪVNIEC. INVENTĀTRS)

APZĪMĒJUMS		APRAKSTS	MĒRVIEN.	DAUDZUMS
1		Celtniecības sastatņu zona ar sastatņu izvietojumu uz grunts	tek. m	157
2		Vagoniņš celtniecības vajadzībām (kantoris, noliktava, darbinieki u.c.)	gab.	2
3		Biotualete	gab.	2
4		Būvmateriālu nokraušanas vieta	m2	46
5		Būvgružu konteinara vieta	gab.	2
6		Segtas ieejas, iebrauktuves ēkā	gab.	4
7		Pagaidu nožogojums (saliekams, metāla, max h=1,8 m)	tek. m	217
8		Būvtāfele	gab.	1
9		Ugunsdzēsības stends	gab.	2
10		Piegādes transoprta kustības virziens un piebraucamie ceļi		
11		Pagaidu prožektori būvl. apgaismošanai (pēc nepieciešs. iespējams uzstād. papildus)	gab.	5
12		Vārti nožogojumā autotransportam	gab.	2

ŠĶĒLUMS A-A

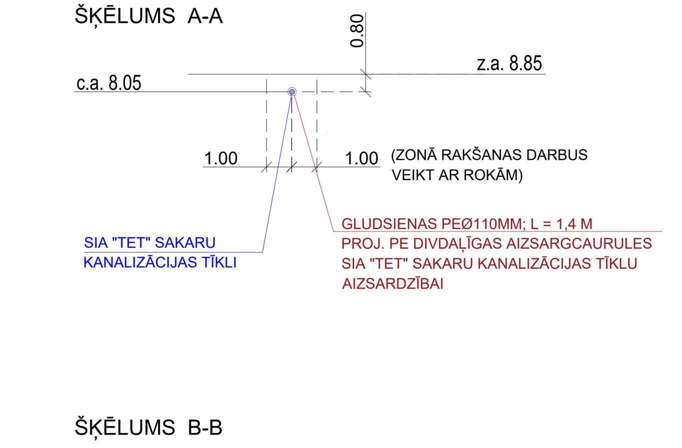

ŠĶĒLUMS B-B

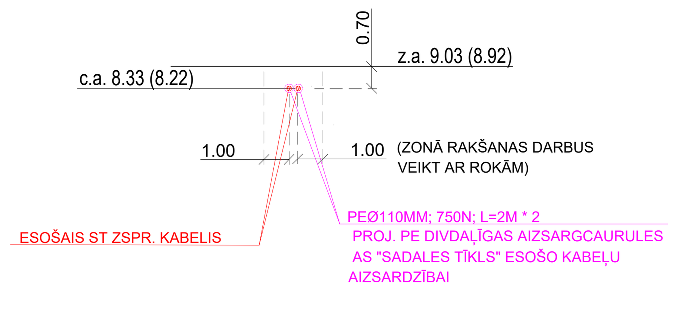

SASTATŅU IZVIETOŠANAS PRINCIPS PIE A/S "GASO" SKAPJA:

Fasādes siltinājuma zona ap esošo A/S "GASO" skapi (min. ar 20 cm atkāpi)

Esošās A/S "GASO" skapja zonā sastatnes izvietot tā, lai tiktu nodrošināta brīva piekļuve pie tās, nedrīkst būt traucēta skapja atvēršana un apkalpošana.

DOP DAĻAS NORĀDĪJUMI:

1. Vispirms veic sastaņu izvietošanu (izmantot gatavo konstrukciju sastatnes). Ap sastatnēm nepieciešams apvilkt drošības tīklu - sietu pa visu ēkas perimetru visā ēkas augstumā.
2. Sastatnes veidot tā, lai būtu iespējams brīvi nokļūt iekšā un ārā no ēkas. Pievērst lielu uzmanību izveidojot drošības konstrukciju virs ieeju durvīm. Sastatņu izvietošanu veikt saskaņā ar grafisko daļu. Sastatnes iespējams izvietot pa tvērieniem, tādejādi arī pakārtojot citas pagaidu būves to izvietojumam.
3. Būvdarbiem nepieciešamo elektroenerģiju un ūdeni paredzēt pieslēgumus no esošajiem tīkliem ēkā, būvuzņēmējam vienojoties ar šo inženiertīklu apsaimniekotājiem - ēkas īpašniekiem.
4. Visus darbus jāveic atbilstoši valstī noteiktajiem likumdošanas aktiem: "DARBA LIKUMS", LR MK NOT. NR. 92., "DARBA AIZSARDZĪBAS PRASĪBAS VEICOT BŪVDARBUS", kā arī citiem būvnormatīviem, kas reglamentē būvdarbu veikšanas, darba aizsardzības un ugunsdrošības normas;
5. Būvniecības gaitā atkritumi vienmērīgi tiks izvesti uz izgāztuvi vai citu norādītu vietu. Atkritumu ilglaicīga uzglabāšana būvlaukumā nav paredzēta.
6. Nav pieļaujama būvgružu uzkrāšana kaudzēs uz starpstāva pārseguma vai jumta. DVP izstrādāt slodžu izpildshēmas.
7. Darbība ar atkritumiem notiek saskaņā ar Atkritumu apsaimniekošanas likumu un Olaines administratīvajā teritorijā izdotajiem saistošajiem noteikumiem.
8. Veikt esošo lietotāja inženierkomunikāciju apzināšanu objektā. Nedarbojošos kabeļus jādemontē, darbojošos kabeļus iestrādāt speciālos kabeļu kanālos ievērojot darba aizsardzības un drošības prasības. Darbus saskaņot ar doto tīklu turētāju un pasūtītāju.
9. Būvuzņēmējam iztrstrādāt darbu veikšanas projektu.
10. Būvniecības laikā ievērot likumā noteiktās ugunsdrošības prasības.
11. Būvlaukuma aprīkojums - žogs, sastatnes, materiālu nokraušanas laukums u.c. elementi, kuri uzstādīti virs esošajām elektropārvaldes līnijām un citām inž. komunikācijām, nepieciešams nojaukt uz pirmo atbildīgo instanču prasību tīklu remontdarbu veikšanai. Sastatnes izvietot tā, lai būtu brīva piekļuve sadalnēm u.c.
12. Ņemt vērā, ka renovējamā ēka atrodas uz gruntsgabala robežām, tādejādi nav pieļaujama trešo personu interešu aizskaršana bez iepriekšējas darbu saskaņošanas. Pirms darbu uzsākšanas veikt apkārtējo brīdināšanu par būvdarbu norisi.
12. ĪPAŠI ŅEMT VĒRĀ APSTĀKLI, KĀ ĒKA VISU (VAI DAĻU) BŪVNIECĪBAS LAIKU TIKS EKSPLUATĒTA, TĀDEJĀDI DARBI VEICAMI ĪPAŠI PIESARDZĪGI. DARBI VEICAMI AR LIELU ATBILDĪBU ATBILSTOŠAS KVALIFIKĀCIJAS DARBU VEICĒJIEM.
13. Komunikācijas (kondikcionieri, antenas u.c.), kas atrodas uz fasādes, jāpārvieto virs siltumizolācijas. Komunikācijas, kuras ir nedarbojošas - demontēt. Visus inženiertīklus būvniecības laikā aizsargāt pret mehāniskiem bojājumiem, kā arī vides ietekmes. Cokola atrakšanas darbus veikt ar roku darbu, sevišķu uzmanību pievērst zonās, kur ir inženiertīklu trases, kuras ieiet ēkā.
(*Pirms rakšanas darbu sākuma izņemt rakšanas darbu atļaujas, ja to pieprasa konkrēto inžniertīklu turētāji).

SIA "TET" PIEZĪMES:

1)Saglabāt esošo SIA "TET" sakaru kabeļu tīklu, komutācijas iekārtas, sakaru kabeļu kanalizācijas pievadus un ievadus ēkā, nodrošinot to aizsardzību, nepārtrauktu darbību un piekļuvi, uzturēšanas un bojājumu novēršanas darbu veikšanai;
2)Pirms ēkas atjaunošanas darbu uzsākšanas izņemt darba atļauju un veikt esošo sakaru tīklu apsekošanu dabā, SIA "TET" pārstāvja klātbūtnē.
3)Pirms ēkas fasādes atjaunošanas darbu uzsākšanas veikt esošo kabeļu atvienošanu no sienām, (griestiem, ja tādas vietas ir), ieguldot tos penāļos un pirms siltināšanas darbu veikšanas tos atjaunot esošajā vietā, nodrošinot piekļuvi sakaru tīklam pie stāvvadiem un kabeļu pagriezienu vietās. Tad penāļus iestrādāt siltumizolācijā.

A/S "OUS" PIEZĪMES:

1)Saglabāt esošos A/S "OUS" tīklu komutācijas pievadus un ievadus ēkā, nodrošinot to aizsardzību, nepārtrauktu darbību un piekļuvi, uzturēšanas un bojājumu novēršanas darbu veikšanai;
2)Pirms ēkas atjaunošanas darbu uzsākšanas veikt esošo tīklu apsekošanu dabā, A/S "OUS" pārstāvja klātbūtnē.

A/S "SADALES TĪKLS" PIEZĪMES:

1)Zemes gabalā izvietoto AS "Sadales tīkls" tīklu avārijas gadījumā – pēc pirmās A/S "Sadales tīkls" atbildīgā darbinieka mutiska pieprasījuma, bet plānoto remontdarbu veikšanas gadījumā – 5 (piecu) dienu laikā pēc rakstiska pieprasījuma saņemšanas, atbrīvot tīklu avārijas vai remonta darbu izpildei nepieciešamo zemes gabala daļu.
2)Zemes gabala DOP konstrukcijas izvietot veidā, kas nerada bojājumus zemes gabalā izvietotajiem elt tīkliem un nerada tīklu darbības traucējumus.
3)Nodrošināt, ka esošie A/S "Sadales tīkls" tīkli būvdarbu veikšanas laikā netiks bojāti.

SIA "BITE LATVIJA" (IEPRIEKŠ SIA "BALTCOM") PIEZĪMES:

1)20 darba dienas pirms būvdarbu sākuma izņemt darba veikšanas atļauju un izsaukt BITE Latvija pārstāvi (e-pasts: network@bite.lv).
2. Būvdarbu laikā paredzēt esošo BITE Latvija tīkla infrastruktūras saglabāšanu un aizsardzību (risinājumu būvdarbu laikā saskaņot ar Baltcom pārstāvi).
3. Objekta DVP sadaļā izstrādāt tādu Objekta realizācijas secību, lai tiktu nodrošināta BITE Latvija PEST aizsardzība un droša ekspluatācija Objekta izbūves laikā. DVP obligāti saskaņot ar BITE Latvija.
4. BITE Latvija infrastruktūras elementu remonta/maiņas gadījumā tehnisko risinājumu rakstiski/grafiski saskaņot autoruzraudzības kārtībā ar BITE Latvija pārstāvi un objekta īpašnieku.
5. Elektronisko sakaru tīkla remonta darbu veikšanai pieaicināt BITE Latvija speciālistu (e-pasts: network@bite.lv).
6. Kabeļus, kuri nepieder BITE Latvija, AIZLIEGTS stiprināt pie BITE Latvija jumta statņiem bez rakstveida vienošanās par jumta statņu izmantošanu noslēgšanas ar BITE Latvija.

Mērniecības Datu Centrs MDC	Objekts: Jelgavas iela 18, Olaine, Olaines nov.				
	Rasējums: Būvju situācijas plāns M 1:500	Pasūtītājs: SIA "US ARHITEKTI"			Lapas 1. 1
	Reģistrācijas Nr. BS 280439	Izpilddirektora p.i.	Jānis Klīve	06.02.2025	
		Mērniecības datu speciālists	Anete Kiopa	06.02.2025	

Spāres iela 18 k-2, Rīga, LV-1002 Tālr.:+371 67496833 Fakss:+371 67387483 e-pasts:infodati@mdc.lv www.mdc.lv www.topografija.lv

IZM.	PIEZĪM.	IZPILD.	DATUMS

PASŪTĪTĀJS: A/S "Olaines ūdens un siltums"	REĢISTRĀCIJAS NR.: 50003182001, ADRESE: KŪDRAS IELA 27, OLAINE, LV-2114 TEL: 67964390, e-pasts: info@ous.lv	
ATBILDĪGAIS PROJEKTĒTAJS: SIA "US ARHITEKTI"	REĢISTRĀCIJAS NR.:40203020228, B.R.NR.:13303, ADRESE: RĪGĀ, KALNCIEMA IELA 25-20, LV-1046 TEL: 29114927, e-pasts: salvis.stafeckis@inbox.lv	
PROJEKTS: DZĪVOJAMĀS ĒKAS FASĀŽU ATJAUNOŠANA PAAUGSTINOT ĒKAS ENERGOEFEKTIVITĀTI		US ARHITEKTI
OBJ. ADRESE:	OLAINES NOVADS, OLAINE, JELGAVAS IELA 18, LV-2114	
KADASTRA NR.	8009 004 2105 001 (BŪVES)	
RASĒJUMA NOSAUKUMS: BŪVDARBU ORGANIZĒŠANAS PLĀNS, M 1:250	PASŪT.NR. US/P-01-04.11.24	ARH.NR.: US/A-01-04.11.24

BŪVPR.D.VAD.:	Oskars Salputra	STADIJA	Paskaidrojuma raksts	PR
		DATUMS	29.01.2025.	
IZSTRĀDĀJA:	Salvis Stafeckis	MĒROGS	Rasējuma Nr.	Izmaiņas
		1:250	DOP-02	
IZSTRĀDĀJA:	Egons Upmalis	LAPAS CAUREJOŠAIS NR.		